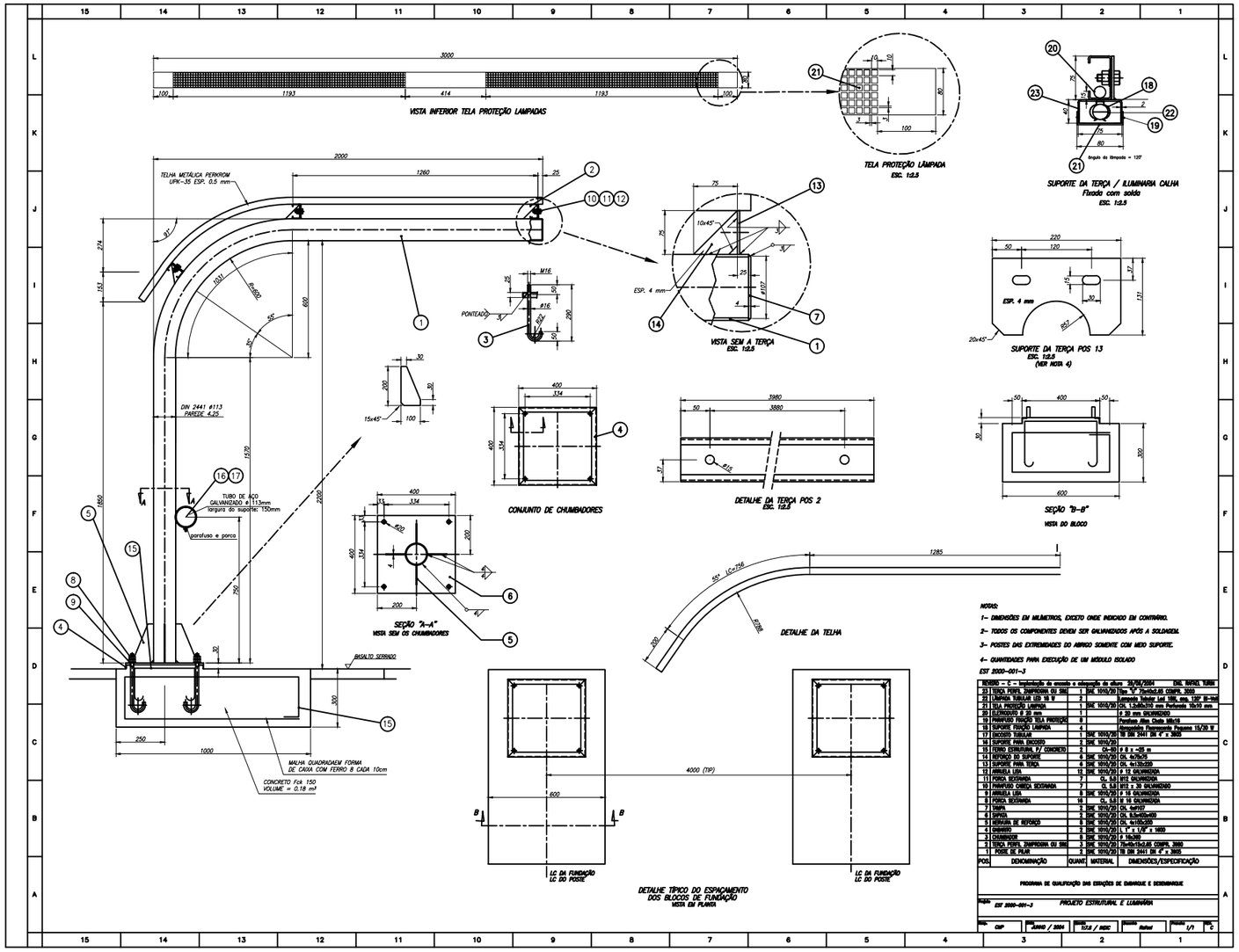

NOTAS:

1- DIMENSÕES EM MILIMETROS, EXCETO ONDE INDICADO EM CONTRÁRIO.

2- TODOS OS COMPONENTES DEVEM SER GALVANIZADOS APÓS A SOLDAGEM.

3- POSTES DAS EXTREMIDADES DO ABRIGO SOMENTE COM MEIO SUPORTE.

4- QUANTIDADES PARA EXECUÇÃO DE UM MÓDULO ISOLADO

EST 2000-001-3

REVISÃO - C - Implantação da escada e alteração da altura 30/08/2004 ENG. RAFAEL TURNR

POS.	DENOMINAÇÃO	QUANT.	MATERIAL	DIMENSÕES/ESPECIFICAÇÃO
23	TERÇA PERFIL ZAMPERIONA OU SIM	1	SNC 1010/20	Tipo "U" 2x100x50,85 CORPO, 3000
22	LÂMPADA TUBULAR LED 18 W	2		Luminária Tubular Led 18W, ens. 120° IP-65
21	TELA PROTEÇÃO LÂMPADA	1	SNC 1010/20	CH. L.3x80x310 mm Perfurada 10x10 mm
20	ELETRODUTO Ø 25 mm	1		Ø 25 mm GALVANIZADO
19	PARAFUSO FIXAÇÃO TELA PROTEÇÃO	8		Parafuso Allen Cheio M8x10
18	SUPORTE FIXAÇÃO LÂMPADA	4		Abraçadeira Plastoplate Pequena 15/20 W
17	ENCAIXO TUBULAR	1	SNC 1010/20	TB DIN 2441 DN 4" x 3000
16	SUPORTE PARA ENCAIXO	2	SNC 1010/20	
15	FERRO ESTRUTURAL P/ CONCRETO	2		CA-50 ø 8 x ~25 m
14	REFORÇO DO SUPORTE	6	SNC 1010/20	CH. 4x70x70
13	SUPORTE PARA TERÇA	6	SNC 1010/20	CH. 4x130x200
12	ARRUELA LISA	12	SNC 1010/20	ø 12 GALVANIZADA
11	PORCA SECURANÇA	7		CL. 5.8 M12 GALVANIZADA
10	PARAFUSO CABEÇA SECURANÇA	7		CL 5.8 M12 x 35 GALVANIZADO
9	ARRUELA LISA	8	SNC 1010/20	ø 16 GALVANIZADA
8	PORCA SECURANÇA	16		CL. 5.8 M 16 GALVANIZADA
7	SNAPA	2	SNC 1010/20	CH. 4x#107
6	SAPATA	2	SNC 1010/20	CH. 8.5x400x400
5	BERMUDA DE REFORÇO	8	SNC 1010/20	CH. 4x100x200
4	CHUMBADOR	2	SNC 1010/20	L 1" x 1/8" x 1400
3	CHUMBADOR	8	SNC 1010/20	ø 1 16x300
2	TERÇA PERFIL ZAMPERIONA OU SIM	3	SNC 1010/20	75x40x15x2.65 CORPO, 3000
1	POSTE DE FILAR	2	SNC 1010/20	TB DIN 2441 DN 4" x 3000

PROGRAMA DE QUALIFICAÇÃO DAS ESTAÇÕES DE EMBARQUE E DESEMBARQUE

Projeto: EST 2000-001-3 — PROJETO ESTRUTURAL E LUMINÁRIA

Escala: CSP	Data: JUNHO / 2004	Desenho: 1013 / NBSC	Desenhista: Rafael	Folha: 1/1	Rev.: C